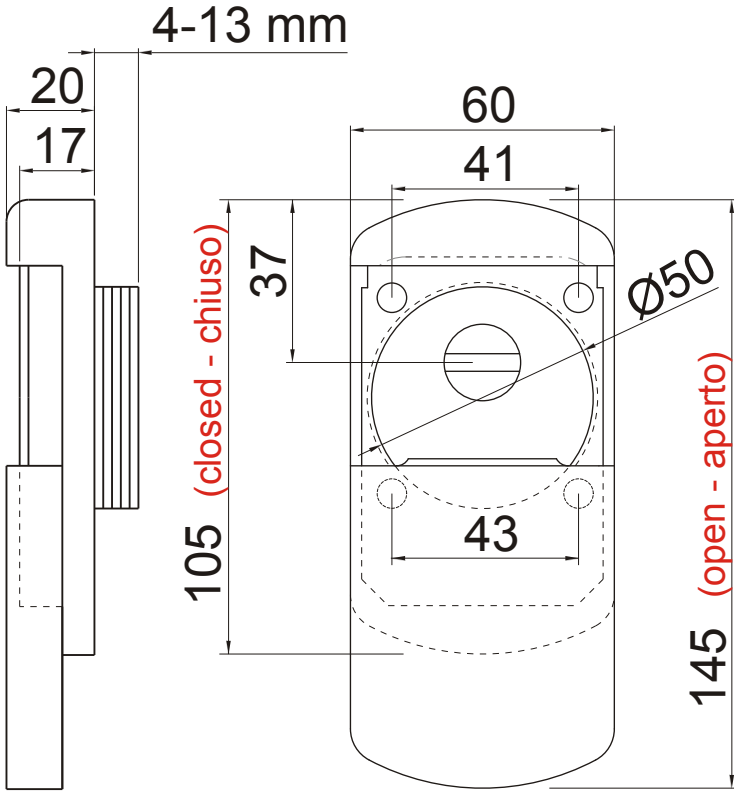
4-13 mm
20
17
60
41
37
Ø50
105 (closed - chiuso)
43
145 (open - aperto)